KS

VÁLVULA DE GUILLOTINA

UNIDIRECCIONAL · TIPO WAFER

La KS es una válvula de guillotina unidireccional con cuerpo monobloque y diseño wafer para montaje entre bridas. Apta para fluidos con hasta un 5 % de sólidos en suspensión. Su tajadera guiada, pulida por ambas caras y con aristas redondeadas, favorece el funcionamiento de juntas y empaquetaduras.



- Industria papelera
- Plantas químicas
- Tratamiento de aguas
- Bombeo
- Minería
- Industria alimentaria

TAMAÑOS

DN50 a DN600 · 2” a 24”

Otros tamaños bajo petición.

BRIDAS ESTÁNDAR

EN 1092 PN10 / DIN PN10

ASME B16.5 (clase 150) / ANSI 150

Otras configuraciones bajo petición.

PRESIÓN POR TAMAÑO

DN50–DN250	**10 bar**
DN300–DN400	**6 bar**
DN450	**5 bar**
DN500–DN600	**4 bar**

Cuerpo GJL250 o CF8M. Dúplex y superdúplex bajo petición.

DIRECTIVAS

Para las Directivas UE y otros certificados, consultar el documento: Cumplimiento de Directivas y Certificados – Válvulas de Guillotina – Catálogos y Datasheets.

PRUEBAS

Todas las válvulas VAYCOM se prueban según la norma EN 12266-1 antes de ser enviadas.

LISTADO DE COMPONENTES ESTÁNDAR

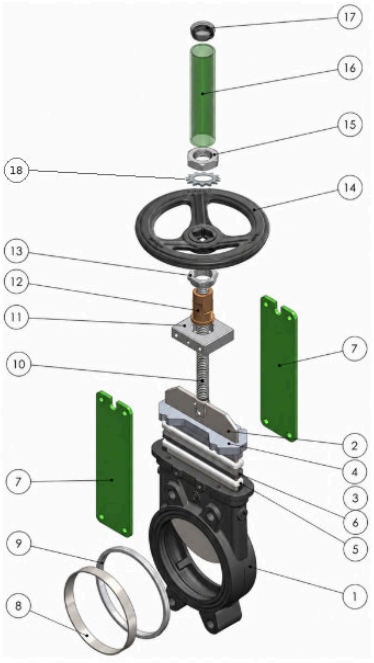

Componente		Descripción
1	Cuerpo	GJL250 / CF8M
2	Tajadera	AISI 304L / AISI 316L
3	Deslizadera	PA6
4	Prensaestopas	GJL250 / ALU / CF8M
5	Empaquetadura	SYNT + PTFE o grafito
6	Junta	Tórica de EPDM o NBR
7	Placas soporte	S275JR
8	Anillo	AISI 316
9	Cierre	Metal/metal, EPDM o Viton (FKM)
10	Husillo	AISI 304
11	Puente	ACERO
12	Tuerca husillo	BRONCE
13	Contratuerca	ACERO AL CARBONO
14	Volante	GJS500-7
15	Tuerca	ACERO
16	Caperuza	ST-52
17	Tapón superior	PLÁSTICO
18	Arandela almenada	ACERO

Tajadera en dúplex 2205 o superdúplex 2507 bajo petición.

KS

CARACTERÍSTICAS DE DISEÑO

CUERPO

Cuerpo monobloque de fundición GJL250 o CF8M, con diseño wafer para montaje entre bridas. Dúplex y superdúplex bajo petición. Bridas estándar EN 1092 PN10 o ASME B16.5 Clase 150. Otras configuraciones bajo petición.

TAJADERA

Tajadera guiada de acero inoxidable AISI 304L o AISI 316L, pulida por ambas caras y con aristas redondeadas para reducir el desgaste de juntas y empaquetaduras. Dúplex 2205 y superdúplex 2507 bajo petición.

ASIENTO Y CIERRE

Asiento metal/metal, EPDM o Viton (FKM). Otros materiales bajo consulta. La selección depende del fluido y de las condiciones de servicio.

EMPAQUETADURA

Empaquetadura de SYNT + PTFE o grafito con junta tórica de EPDM o NBR. Otras configuraciones bajo consulta, según las condiciones de trabajo.

HUSILLO

Husillo de acero inoxidable AISI304 en la configuración de componentes estándar. El conjunto de accionamiento permite transmitir el movimiento a la tajadera.

SOPORTE DE ACCIONAMIENTO O PUENTE

Las placas soporte y el puente unen el cuerpo de la válvula con el accionamiento. Su configuración se adapta al tipo de mando seleccionado.

RECUBRIMIENTO Y ACABADO

El acabado del cuerpo y de los componentes se define según los materiales y las condiciones de servicio de cada suministro.

PROTECCIONES DE LA TAJADERA

La configuración de las protecciones se define según el accionamiento, la instalación y los requisitos de seguridad aplicables.

ACCIONAMIENTOS

Accionamiento por volante, reductor o cilindro neumático. Otras opciones bajo consulta, según la configuración y las necesidades de la instalación.

VOLANTE	REDUCTOR	NEUMÁTICO	OTROS BAJO CONSULTA

KS

OTRAS OPCIONES

OTROS MATERIALES
Cuerpo en dúplex o superdúplex bajo petición. Tajadera en dúplex 2205 o superdúplex 2507 bajo petición. Otros materiales especiales bajo consulta, según las condiciones de servicio.

FABRICACIÓN MECANOSOLDADA
Diseño y fabricación de válvulas especiales mecanosoldadas para condiciones particulares de proceso, grandes tamaños o altas presiones.

TRATAMIENTOS SUPERFICIALES
Según la aplicación, pueden definirse tratamientos para endurecer, proteger o revestir los componentes, mejorando su resistencia a la abrasión, la corrosión y la adherencia.

BONETE (FIG. 1)
El bonete proporciona estanqueidad hacia el exterior y contribuye a reducir el mantenimiento del prensaestopas.


Fig.1 Fig.2 Fig.3 Fig.4 Fig.5

V-PORT (FIG. 2)
Diafragmas V-Port de 60° y pentagonales. La forma del diafragma se selecciona según la regulación del flujo requerida.

DISPOSITIVOS DE BLOQUEO (FIG. 2)
Sistema de pasador para bloquear la tajadera en situaciones de emergencia o durante las operaciones de mantenimiento.

INSUFLACIONES (FIG. 3)
Conexiones en las guías y cierres para limpiar partículas depositadas que puedan obstruir el recorrido de la tajadera. Según el proceso, se puede insuflar aire, líquido o vapor.

TOPES MECÁNICOS
Permiten limitar el recorrido del husillo a una posición determinada de la carrera.

ACCIONAMIENTOS MANUALES DE EMERGENCIA (FIG. 4)
Los accionamientos neumáticos y eléctricos pueden incorporar un volante para el accionamiento manual en situaciones de emergencia o mantenimiento.

COLUMNAS DE MANIOBRA Y EXTENSIONES (FIG. 5)
Extensiones para válvulas situadas por debajo del nivel de maniobra, con soportes de pared y diferentes tipos de pedestales para actuadores.

ACCESORIOS PARA LA AUTOMATIZACIÓN
Finales de carrera, detectores inductivos de proximidad, electroválvulas, filtros y cajas de conexiones. Otros accesorios de automatización bajo consulta.

KS

ASIENTOS, JUNTAS Y EMPAQUETADURAS

TIPOS DE ASIENTO / JUNTA

Material
Metal/metal
EPDM
Viton (FKM)

Otros materiales de asiento bajo consulta.

TIPOS DE EMPAQUETADURA

Material
SYNT + PTFE
Grafito

Ambas opciones con junta tórica de EPDM o NBR. Otras configuraciones bajo consulta.

CONFIGURACIÓN / DISEÑO DE CIERRES

Tipo	Características	Detalle
Metal / Metal	Cierre metal/metal. Consultar la temperatura admisible y el grado de cierre para la configuración suministrada.	
Anillo A estanco	Asiento con anillo reemplazable. EPDM o Viton (FKM). Consultar la temperatura admisible para la configuración suministrada.	
Anillo B estanco	Asiento con anillo reforzado y reemplazable. EPDM o Viton (FKM). Consultar la temperatura admisible para la configuración suministrada. Anillo en AISI 316, Ni-Hard u otros materiales.	
Anillo B Metal / Metal	Cierre metal/metal con anillo intercambiable. Consultar la temperatura admisible y el grado de cierre para la configuración suministrada.	

OTRAS CARACTERÍSTICAS DEL ASIENTO

Tipo	Características	Detalle
Cono deflector C	• Para proteger el asiento, la tajadera y el cuerpo en circuitos con fluidos abrasivos. • Material: AISI 316, Ni-Hard y otros. • DN superiores bajo consulta.	

KS

VOLANTE HUSILLO ASCENDENTE

Actuador manual estándar, disponible de DN50 a DN600 y recomendado con reductor a partir de DN300.

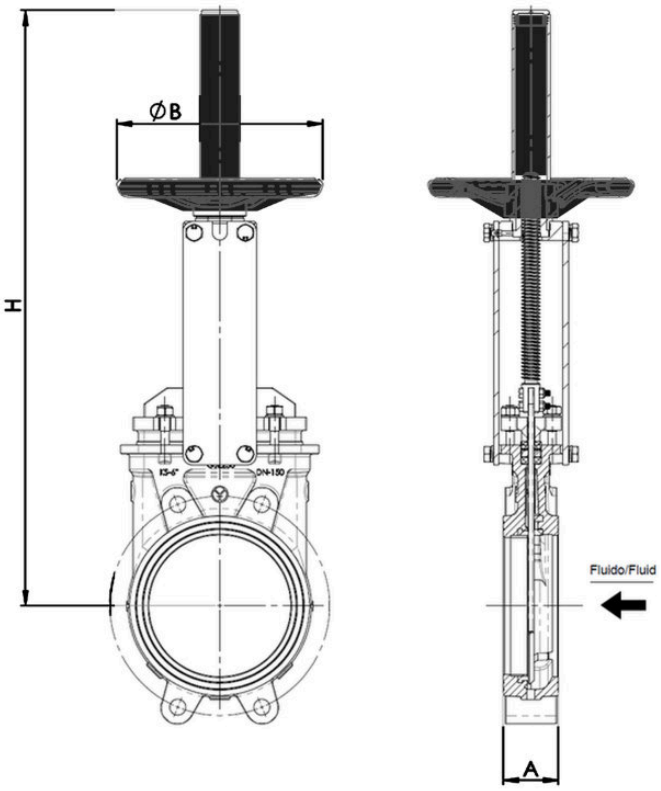

DN	A	ØB	H	Peso (kg)
50	40	220	420	11
65	40	220	450	12
80	50	220	475	13
100	50	220	515	14
125	50	220	600	17
150	60	220	652	21
200	60	320	803	34
250	70	320	961	46
300	70	320	1113	64
350	96	400	1318	94
400	100	400	1472	125
450	106	500	1610	162
500	110	500	1793	200
600	110	500	2049	286

KS

VOLANTE HUSILLO NO ASCENDENTE

Actuador manual recomendado para instalaciones con espacio limitado, disponible de DN50 a DN600.

Volante manual de acero estampado.

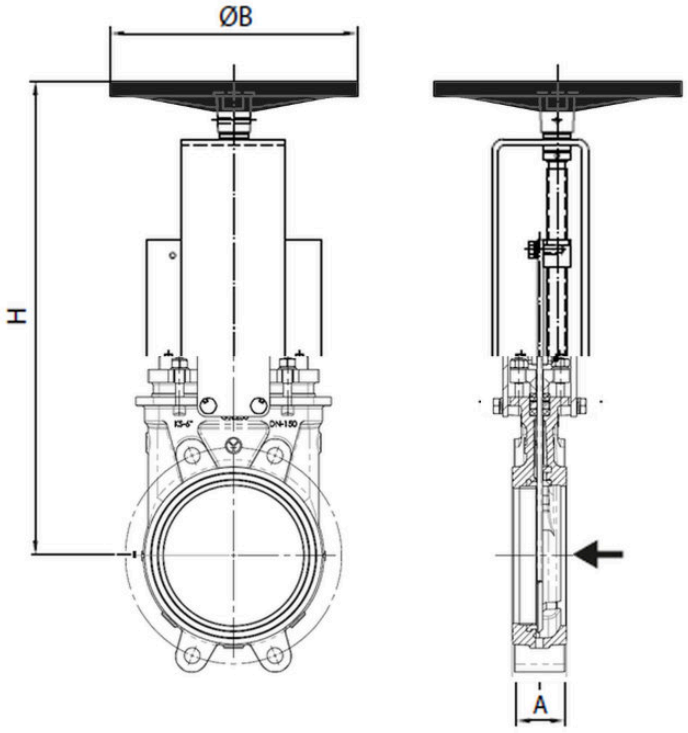

DN	A	ØB	H	Peso (kg)
50	40	225	312	10
65	40	225	339	11
80	50	225	364	12
100	50	225	405	13
125	50	225	439	15
150	60	225	490	18
200	60	310	595	32
250	70	310	695	45
300	70	310	795	60
350	96	410	945	93
400	100	410	1049	126
450	106	550	1141	179
500	110	550	1254	207
600	110	550	1459	279

KS

REDUCTOR

Reductor disponible para configuraciones de husillo ascendente y no ascendente, con distintas relaciones de reducción. Selección según el tamaño y las condiciones de servicio.

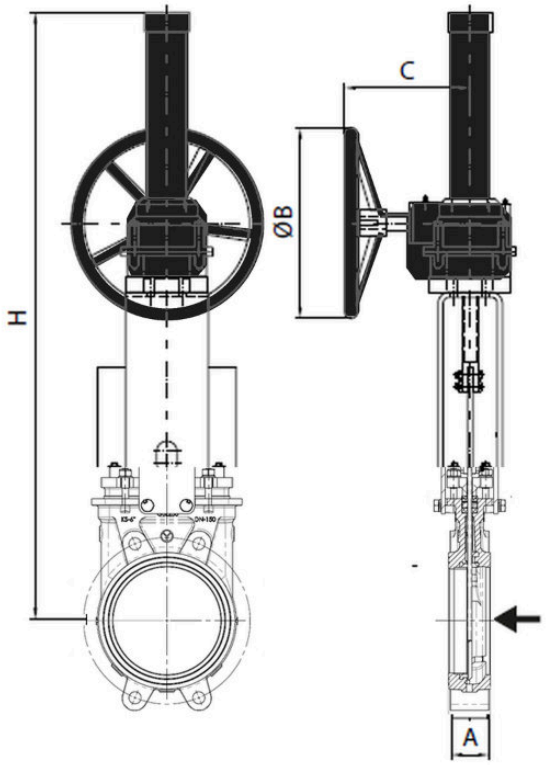

DN	A	ØB	H	C	Peso aprox. (kg)
100	50	300	581	200	26
150	60	300	716	200	32
200	60	300	864	200	50
250	70	300	1021	200	64
300	70	300	1170	200	78
350	96	450	1315	218	114
400	100	450	1467	218	140
450	106	450	1632	218	173
500	110	450	1795	218	220
600	110	450	2073	218	296

KS

PALANCA

Accionamiento por palanca bajo consulta, para apertura y cierre rápidos. Dimensiones de referencia para DN50 a DN200.

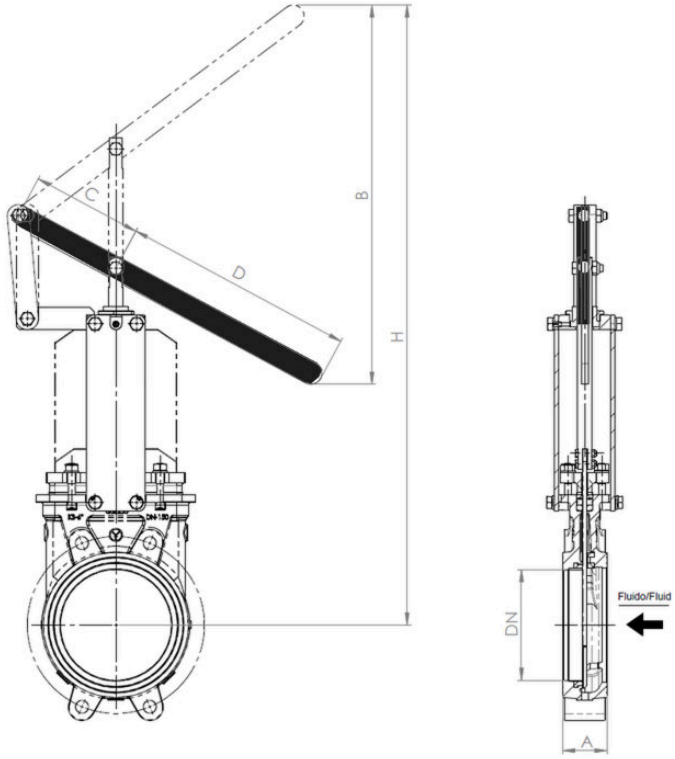

DN	A	B	C	D	H	Peso (kg)
50	40	300	150	300	408	11
65	40	300	150	300	435	12
80	50	308	150	300	548	14
100	50	370	150	300	589	15
125	50	444	150	300	714	17
150	60	574	150	300	840	19
200	60	705	270	600	1038	37

KS

CILINDRO NEUMÁTICO

Cilindro neumático de doble efecto como configuración estándar, disponible de DN50 a DN600. Opciones de simple efecto, accionamiento manual de emergencia, sistemas de seguridad y accesorios para automatización. Accionamiento dimensionado para una presión de alimentación de 6 bar.

Para válvulas instaladas en posición horizontal, se recomienda soportar el actuador a la estructura de la planta.

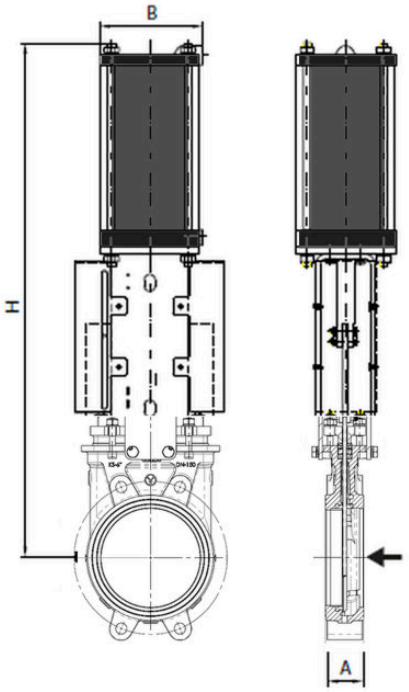

DN	A	B	H	Conex.	Peso (kg)
50	40	110	417	1/4″ G	10
65	40	110	459	1/4″ G	12
80	50	110	504	1/4″ G	13
100	50	110	567	1/4″ G	15
125	50	135	635	1/4″ G	21
150	60	135	711	1/4″ G	25
200	60	170	871	1/4″ G	41
250	70	215	1034	3/8″ G	60
300	70	215	1184	3/8″ G	75
350	96	270	1377	3/8″ G	128
400	100	270	1541	3/8″ G	156
450	106	382	1673	1/2″ G	234
500	110	382	1857	1/2″ G	267
600	110	382	2137	1/2″ G	334

KS

DIMENSIONES DE BRIDAS EN 1092 PN10

DN	K	nº	M	T	◆ ◆ ⊕
50	125	4	M-16	11	4 - 0 - 0
65*	145	4	M-16	11	4 - 0 - 0
80	160	8	M-16	11	4 - 0 - 4
100	180	8	M-16	11	4 - 0 - 4
125	210	8	M-16	11	4 - 0 - 4
150	240	8	M-20	14	4 - 0 - 4
200	295	8	M-20	14	4 - 0 - 4
250	350	12	M-20	18	6 - 0 - 6
300	400	12	M-20	18	6 - 0 - 6
350	460	16	M-20	22	6 - 4 - 6
400	515	16	M-24	24	6 - 4 - 6
450	565	20	M-24	24	8 - 6 - 6
500	620	20	M-24	24	8 - 6 - 6
600	725	20	M-27	24	8 - 6 - 6

* El taladrado de brida DN65 PN10/16 según EN 1092 puede ser de 4 u 8 taladros.
Gama estándar DN50–DN600. Esquemas de DN superiores bajo petición.

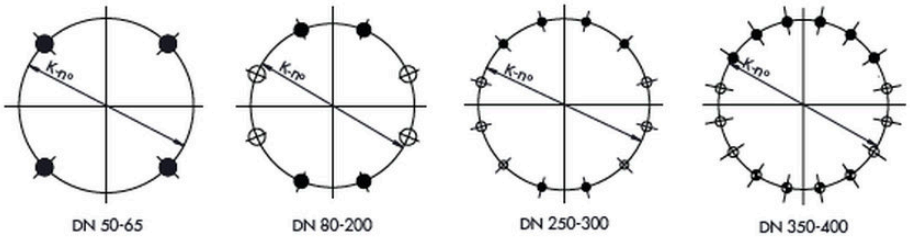

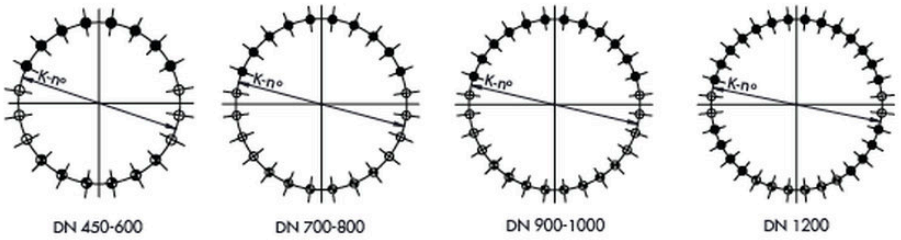

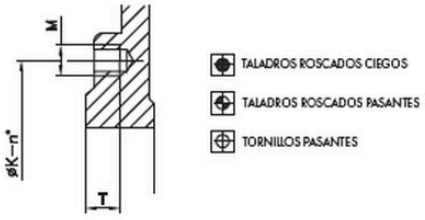

KS

DIMENSIONES DE BRIDAS ASME B16.5, CLASE 150

DN	K	nº	M	T	⌖ ⌖ ⌖
2"	4 ¾"	4	5/8" - 11 UNC	3/8"	4 - 0 - 0
2 ½"	5 ½"	4	5/8" - 11 UNC	3/8"	4 - 0 - 0
3"	6"	4	5/8" - 11 UNC	3/8"	4 - 0 - 0
4"	7 ½"	8	5/8" - 11 UNC	3/8"	4 - 0 - 4
5"	8 ½"	8	3/4" - 10 UNC	3/8"	4 - 0 - 4
6"	9 ½"	8	3/4" - 10 UNC	1/2"	4 - 0 - 4
8"	11 ¾"	8	3/4" - 10 UNC	1/2"	4 - 0 - 4
10"	14 ¼"	12	7/8" - 9 UNC	3/4"	6 - 0 - 6
12"	17"	12	7/8" - 9 UNC	3/4"	6 - 0 - 6
14"	18 ¾"	12	1" - 8 UNC	7/8"	4 - 4 - 4
16"	21 ¼"	16	1" - 8 UNC	1"	6 - 4 - 6
18"	22 ¾"	16	1 1/8" - 7 UNC	1"	6 - 4 - 6
20"	25"	20	1 1/8" - 7 UNC	1"	8 - 6 - 6
24"	29 ½"	20	1 1/4" - 7 UNC	1"	8 - 6 - 6

Gama estándar NPS 2–24. Para tamaños superiores, consultar el taladrado y la norma aplicable en el plano aprobado.

